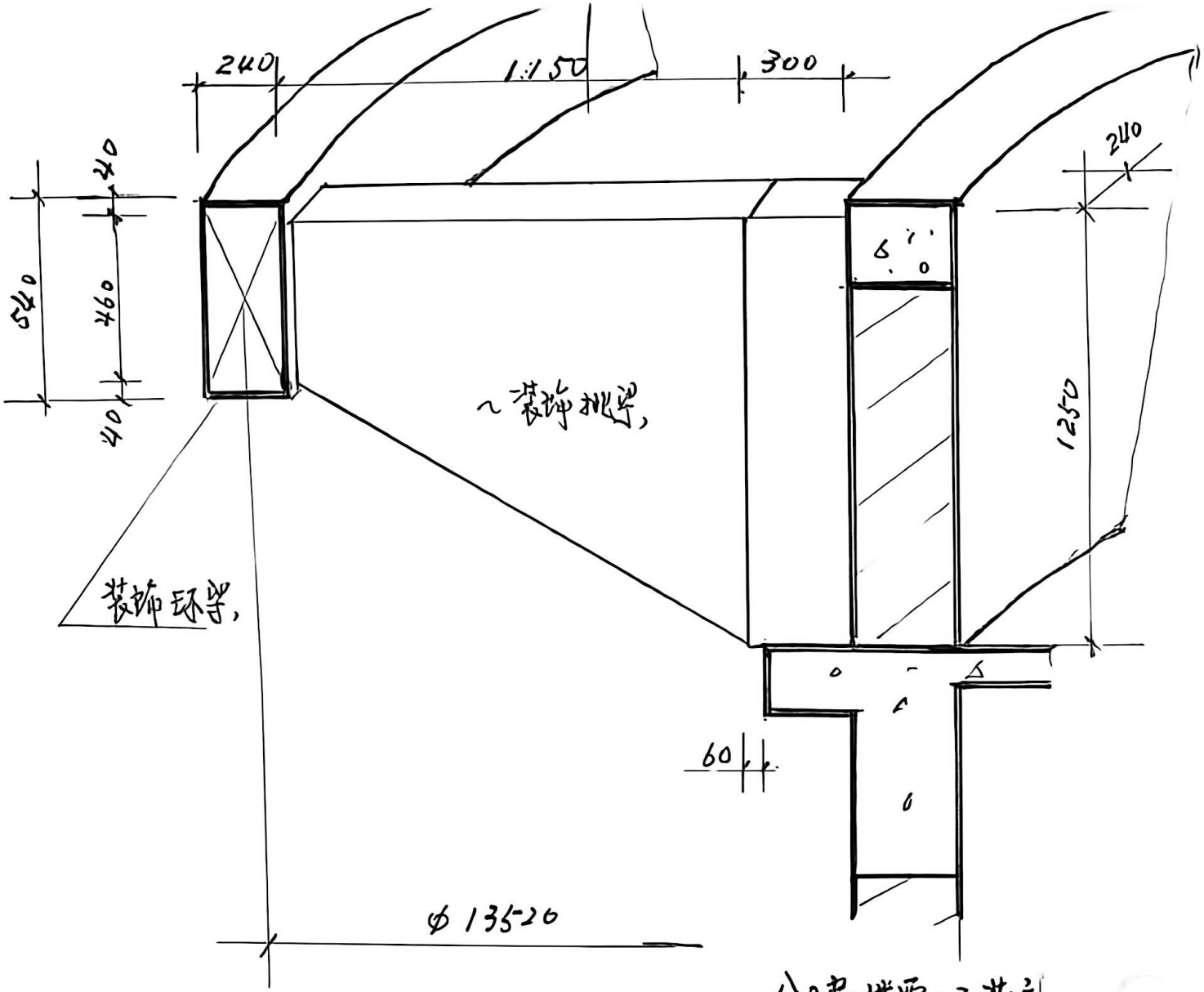

创新楼梁顶装饰

扫描全能王 创建